ÖR

ÖRNEK DOĞRAMA
Bu belge örnektir

FİYAT TEKLİFİ
2026-001
Tarih **25.11.2026** · Geçerlilik **10.12.2026**

SAYIN
Örnek Müşteri

PROJE
Örnek konut projesi
Renk: RAL 7016 Antrasit gri

LOJİSTİK
Demonte

NO	ÜRÜN VE TEKNİK DETAYLAR	MİKTAR	BİRİM FİYAT	TUTAR
01	**P1 · Isı yalıtımlı alüminyum** Pencere · Çift açılım · 2400 × 1500 mm · 3,6 m² Cam: Isıcam 4+16+4	4 adet	29.520,00 ₺	**118.080,00 ₺**
02	**P2 · Isı yalıtımlı alüminyum** Pencere · Çift açılım · 900 × 1200 mm · 1,08 m² Cam: Isıcam 4+16+4	3 adet	9.828,00 ₺	**29.484,00 ₺**
03	**P3 · Kaldır-sür alüminyum** Kaldır-sür · Monoray · 1 sürme + 1 sabit · Kaldır-sür + sabit · 3000 × 2300 mm · 6,9 m² Cam: Isıcam 4+16+4	1 adet	81.420,00 ₺	**81.420,00 ₺**
04	**P4 · Isı yalıtımlı alüminyum** Kapı (eşikli) · Kapı kanadı (içe açılır) · 1000 × 2200 mm · 2,2 m² Cam: Isıcam 4+16+4	1 adet	27.280,00 ₺	**27.280,00 ₺**
05	**P5 · Kapaklı giydirme cephe** Giydirme cephe · Kapaklı · Sabit · 4000 × 3200 mm (aks) · 12,8 m² Cam: Isıcam 6+12+6 Düşey dikme: 5 adet Yatay kayıt: 6 adet	1 adet	124.160,00 ₺	**124.160,00 ₺**
06	**Nakliye**	1 sefer	4.500,00 ₺	**4.500,00 ₺**

10 adet · 39,54 m²
Çizimler içeriden görünüştür; üzerinde "DIŞA" yazan kapı kanadı dışa açılır.
Poz çizimleri ektedir (EK-1).

Ara toplam	**384.924,00 ₺**
KDV (%20)	76.984,80 ₺
Genel toplam	**461.908,80 ₺**

ŞARTLAR

Fiyatlar örnektir.
Teslim: onaydan sonra 25 iş günü.
Ödeme: %50 sipariş, %50 montajdan önce.

Teklifi veren
ÖRNEK DOĞRAMA

Müşteri onayı (ad, tarih, imza)

Bu belge ALWINO ile hazırlanmıştır. Alwino Yazılım Çözümleri, belgedeki olası yanlışlardan sorumlu değildir.

P1

4 adet

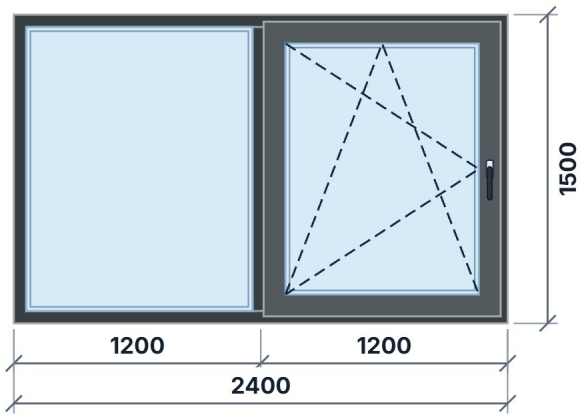

Isı yalıtımlı alüminyum
Pencere · Çift açılım
2400 × 1500 mm · 3,6 m²
Cam: Isıcam 4+16+4

P2

3 adet

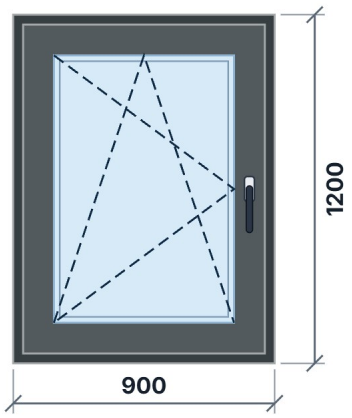

Isı yalıtımlı alüminyum
Pencere · Çift açılım
900 × 1200 mm · 1,08 m²
Cam: Isıcam 4+16+4

P3

1 adet

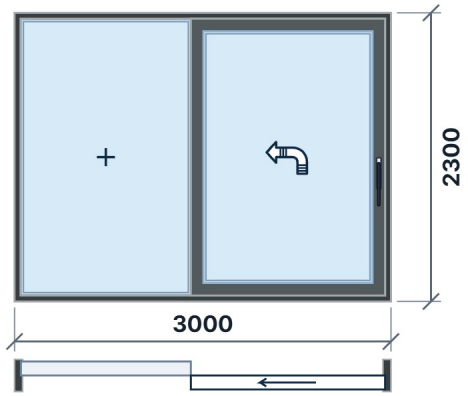

Kaldır-sür alüminyum
Kaldır-sür · Monoray · 1 sürme + 1 sabit · Kaldır-sür + sabit
3000 × 2300 mm · 6,9 m²
Cam: Isıcam 4+16+4

P4

1 adet

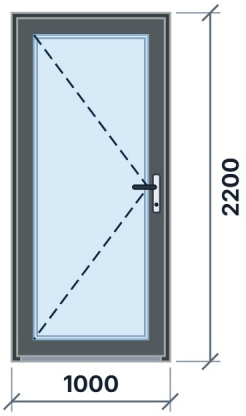

Isı yalıtımlı alüminyum
Kapı (eşikli) · Kapı kanadı (içe açılır)
1000 × 2200 mm · 2,2 m²
Cam: Isıcam 4+16+4

P5

1 adet

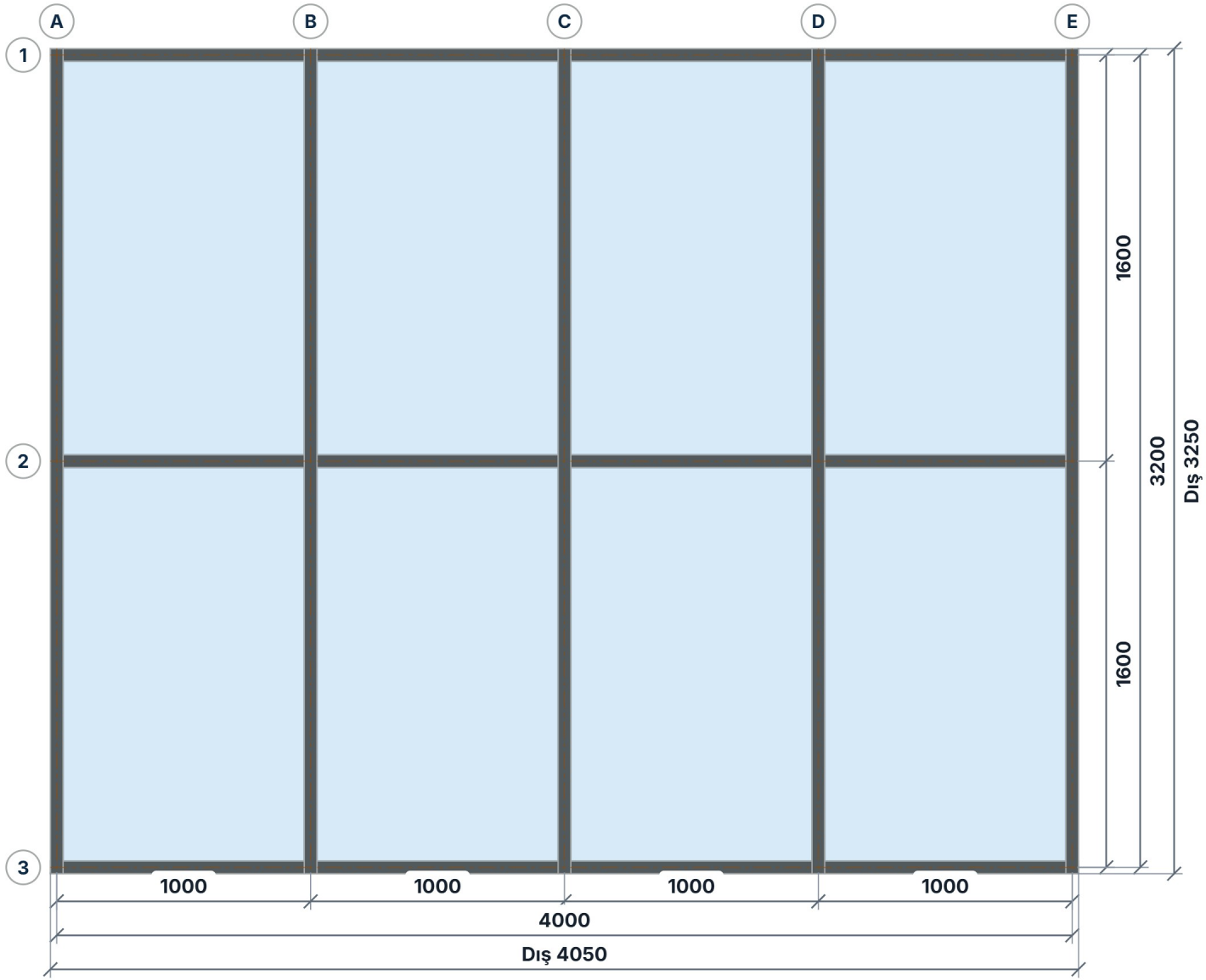

Kapaklı giydirme cephe	Giydirme cephe · Kapaklı · Sabit	4000 × 3200 mm (aks) · 12,8 m²	Cam: Isıcam 6+12+6	Düşey dikme: 5 adet	Yatay kayıt: 6 adet

Bu belge ALWINO ile hazırlanmıştır. Alwino Yazılım Çözümleri, belgedeki olası yanlışlardan sorumlu değildir.